SUN2000-100KTL-M1

Умный Стринговый Инвертор

10
MPP Трекеров

Макс.эффективность
98.8% (@480V)

Мониторинг на уровне
стрингов

Поддержка
Диагностики BAX

Поддержка
MBUS

Конструкция без
педохранителей

УЗИПы для DC & AC

Степень защиты
IP66

Кривая эффективности

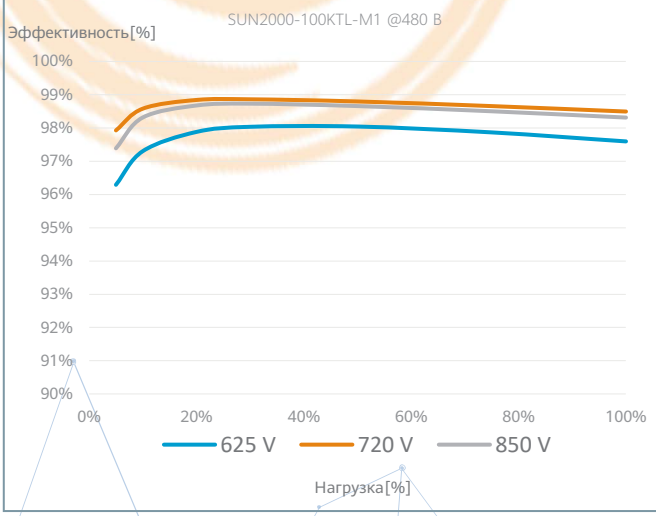

Принципиальная схема

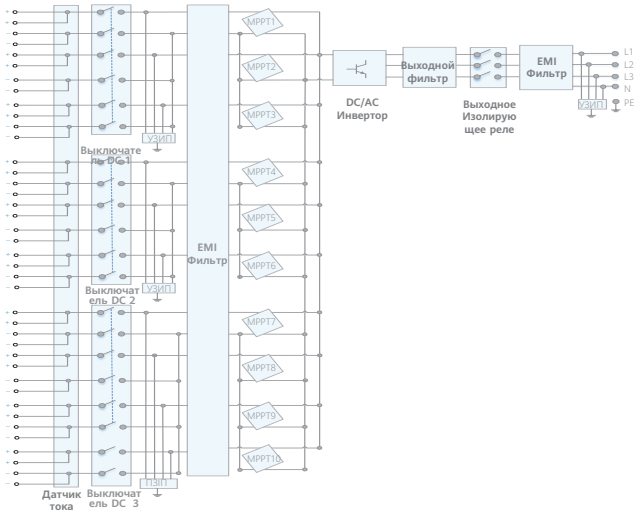

solar.huawei.com
inverter@huawei.com

photomate.eu
sales@photomate.eu

v20201006

SUN2000-100KTL-M1

Технические характеристики

Технические характеристики	SUN2000-100KTL-M1
Эффективность	
Макс. эффективность	98.8% @480 В, 98.6% @380 В / 400 В
EU эффективность	98.6% @480 В, 98.4% @380 В / 400 В
Вход	
Макс. входное напряжение [1]	1 100 В
Макс. ток на каждый MPPT	26 A
Макс. ток КЗ на каждый MPPT	40 A
Пусковое напряжение	200 В
Раб. диапазон MPPT[2]	200 V ~ 1 000 В
Номинальное входное напряжение	720 В @480 В (AC), 600 В @400 В (AC), 570 В @380 В (AC)
Количество MPP трекеров	10
Максимальное количество вводов	20
Выход	
Номин. активная мощность AC	100 000 Вт
Максимальная полная мощность AC	110 000 ВА
Макс. активная мощность AC	110 000 Вт
Номинальное напряжение AC	480 В/ 400 В/ 380 В, 3W+(N)+PE
Номинальная частота AC	50 Гц / 60 Гц
Номинальный ток AC	120.3 A @480 В, 144.4 A @400 В, 152.0 A @380 В
Максимальный ток AC	133.7 A @480 В, 160.4 A @400 В, 168.8 A @380 В
Регулированный коэфф. мощности	0.8 опережающий ... 0.8 отстающий
Коэфф-т нелинейных искажений	<3%
Особенности и способы защиты	
DC отключатель	Да
Защита от режима «острова»	Да
Защита от сверхтоков AC	Да
Защита от обратной полярности DC	Да
Мониторинг каждого PV-стринга	Да
УЗИП по стороне AC	Тип II
УЗИП по стороне DC	Тип II
Измерение сопротив-я изоляции DC	Да
Устройство мониторинга тока утечки	Да
Связь	
Индиация	LED индикатор; WLAN адаптер + FusionSolar APP
RS485	Да
USB	Да
Мониторинг BUS (MBUS)	Да (необходим изолирующий трансформатор)
Общие данные	
Размер (Д×В×Ш)	1,035 x 700 x 365 мм
Вес (в т.ч крепёж)	90 кг
Рабочий диапазон температур	-25°C ~ 60°C
Тип охлаждения	Интеллектуальное воздушное охлаждение
Макс. рабочая высота	4 000 м
Относительная влажность	0 ~ 100%
DC-коннектор	Staubli MC4
AC-коннектор	Водонепроницаемый кабельный сальник + болтовые клеммы под кольцевые наконечники
Степень защиты	IP66
Топология	Безтрансформаторная
Потребляемая мощность ночью	< 3.5 Вт
Стандарты соответствия (больше информации доступно по запросу)	
Сертификат	EN 62109-1/-2, IEC 62109-1/-2, EN 50530, IEC 62116, IEC 61727, IEC 60068, IEC 61683
Грид-код	VDE-AR-N4105, EN 50549-1, EN 50549-2, RD 661, RD 1699, C10/11

* 1 Максимальное напряжение на входе - это верхний предел напряжения постоянного тока. Любое повышенное напряжение постоянного тока, вероятно, может повредить инвертор.
* 2 Любое напряжение постоянного тока более диапазона рабочего напряжения может привести к неправильной работе инвертора